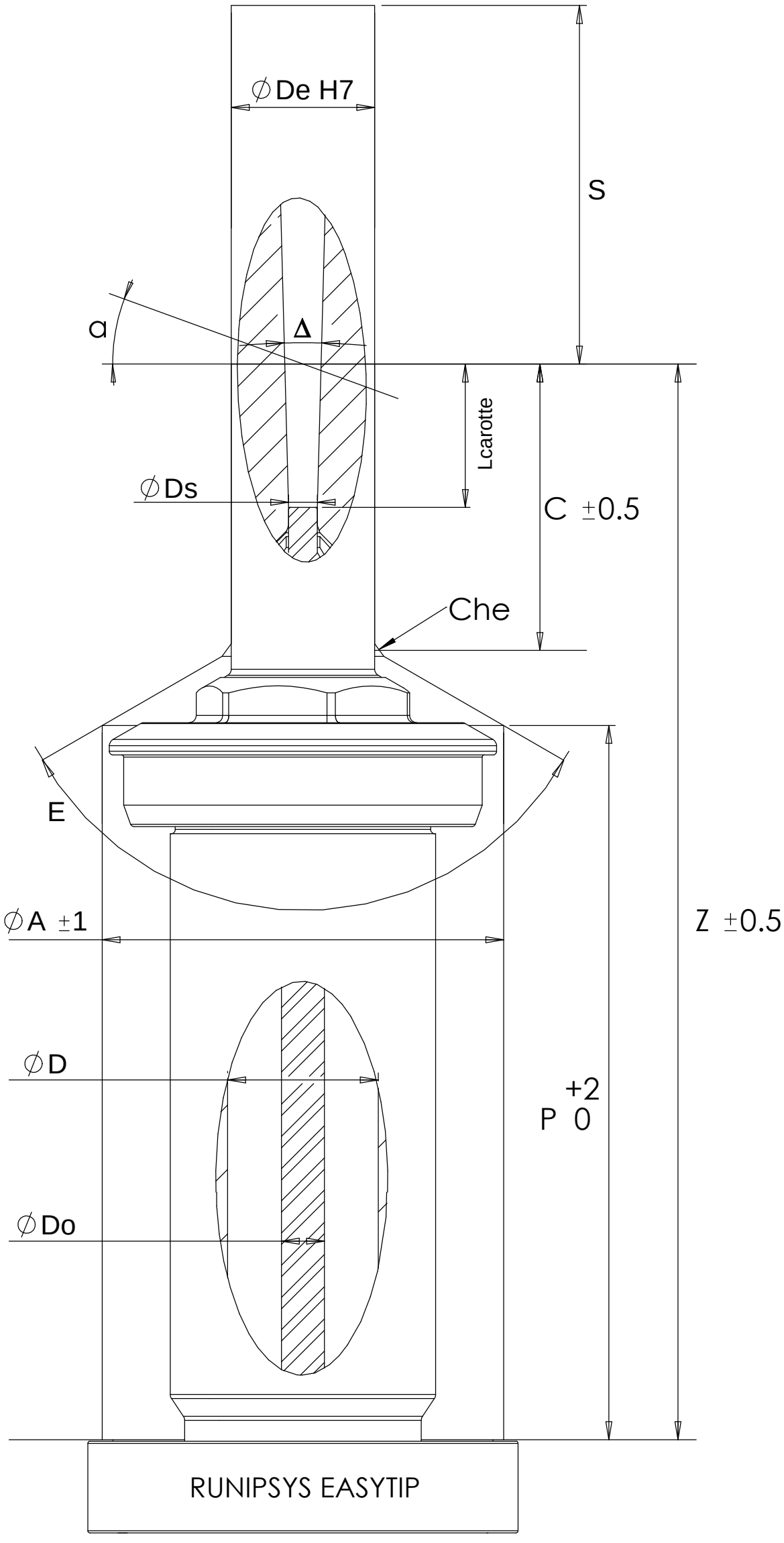EASYTIP Monozone Avec Surlongueur Sur Carotte Type C	
∅D	Voir plan
∅Do	5.5
∅A	36
∅De	15
C	14 + Lcarotte
Che	3x3
S	Voir plan
Z	Voir plan
∅Ds	Voir plan
a	20°
△	Voir plan
E	120°
P	Voir plan